# INSTALLATIE

# INSTRUCTIE

## Installatie handleiding Portret Mini-rail

Nederlandse vertaling. Raadpleeg bij twijfel de oorspronkelijke handleiding.

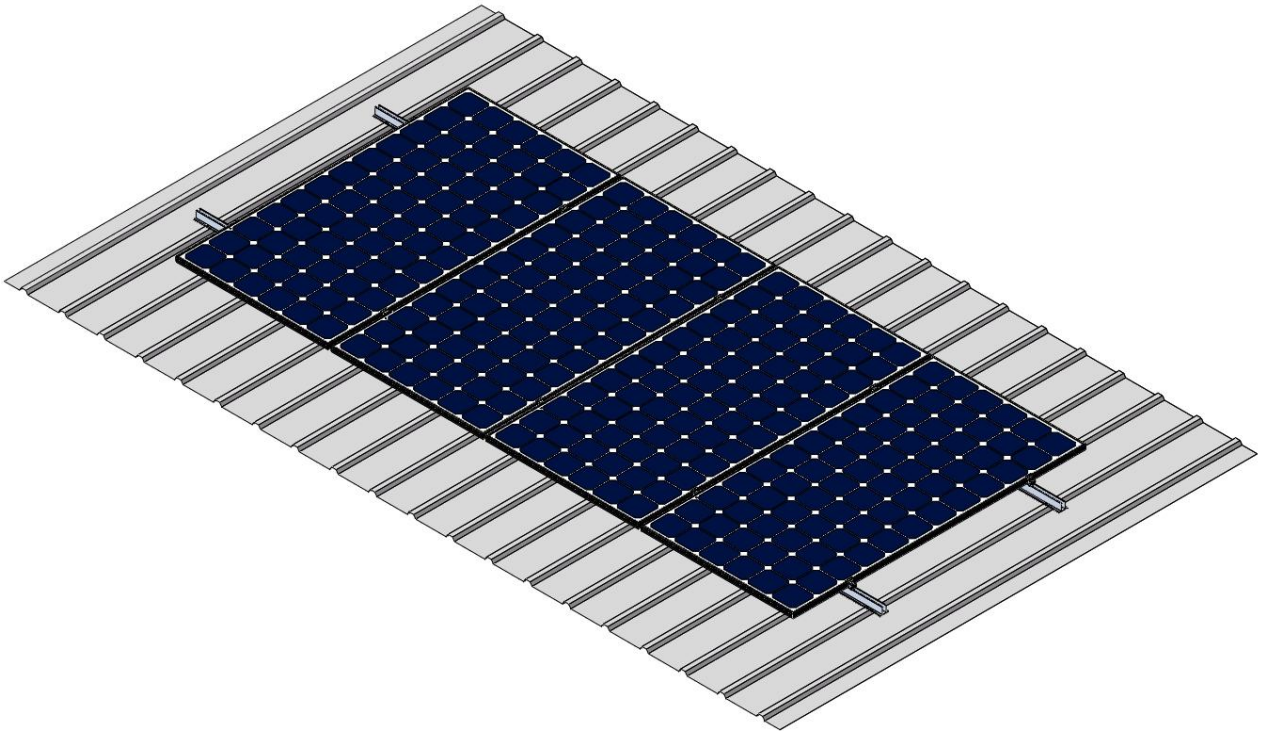

# Inhoud


I. Veiligheidsbericht ..... 3
II. Inleiding ..... 4
III. Gereedschap ..... 4
IV. Systeemonderdelen ..... 5
V. Installatiehandleiding ..... 6
5.1 Installeer de dakklemmen zonder rails. ..... 6
5.2 Installeer de zonnepanelen ..... 7
5.3 Installeer de aardingslip ..... 9
5.4 Aanzichten na installatie ..... 10
VI. Mededeling ..... 11

## I. Veiligheidsbericht

Bedankt voor het gebruik van Antai solar montagestructuur, volg de installatiehandleiding tijdens installatie en onderhoud.

●Algemene mededeling

- De installatie moet worden uitgevoerd door professionele werknemers, die de installatiehandleiding volgen.
- Volg de plaatselijke bouwnormen en milieubeschermingsvoorschriften.
- Volg de veiligheidsvoorschriften voor arbeid.
- Draag de veiligheidsuitrusting. (vooral helm, laars, handschoen)
- Zorg ervoor dat er ten minste 2 installatiemedewerkers op de site in geval van nood.

Breng ten minste 1 installatiehandleiding mee naar de site.

■Wanneer u op een hoge plaats installeert, stel dan steigers op om het risico van vallen uit te sluiten voordat u verder gaat. Gebruik ook handschoenen en veiligheidsgordels.

■Wijzig de producten van Antai niet zonder toestemming om ongelukken en storingen te voorkomen.

■Let op de scherpe punten van aluminium constructies en pas op voor verwondingen.

■Draai alle vereiste bouten en schroeven aan.

■De draad kan beschadigd worden wanneer hij het profiel raakt tijdens de elektrische bedrading.

■Gebroken, defecte of vervormde producten niet gebruiken in geval van gevaar.

# Eisen

●Gebruik Antai aangewezen montagetoebehoren voor installatie, en wijzig Antai's producten in geen enkel geval.

● Maak alstublieft geen sterke impact op het profiel, terwijl het aluminiumprofiel gemakkelijk kan worden vervormd en gekrast.

●Neem nota van deze handleiding is alleen voor de montagestructuren.

# II. Inleiding

Antai landschap mini spoor zonne dak montage systeem is een universele dak montage systeem op trapeziumvormige metalen dak, voor het landschap panel installatie. Het voldoet niet alleen aan de stabiliteit van geheel systeem, maar ook geschikt voor installatie. Hoog - de kwaliteitsproducten met weinig componenten, en hoogst voorgemonteerde producten besparen installatiekosten en tijd en worden een efficiënte zonne opzettende oplossing voor metaaldaken.

Gelieve te lezen zorgvuldig het installatiehandboek vóór installatie.

# III. Gereedschap

| | | | |
|---|---|---|---|
| | | | |
| 8mm dopsleutel | Elektrische boor | Meetlint | Marker |
| | | | |
| Momentsleutel | Uitlijntouw | Verstelbare sleutel | Dopsleutel (M8) |

# IV. Systeemonderdelen

| Klemmenlijst | | | |
|---|---|---|---|
| 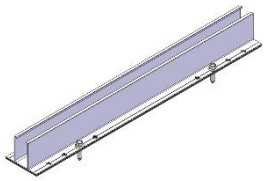 | 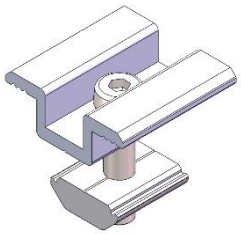 | 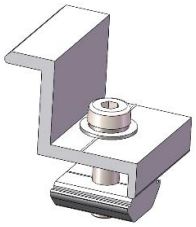 | 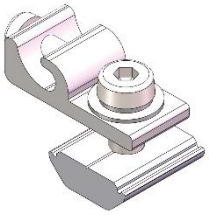 |
| Portret Mini Rail met 4 schroeven | Middenklem | Eindklem | Aardingslip |
| 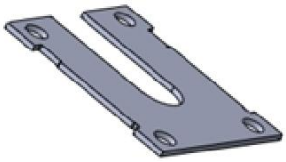 | | | |
| Aardingsklem | | | |

# V. Installatiehandleiding

## 5.1 Installeer de dakklemmen zonder rails.

Markeer de posities van de minirails op het metalen dak volgens de werktekening, en gebruik het touwtje om ervoor te zorgen dat alle minirails op één lijn liggen. Bevestig de minirails op de overeenkomstige posities en draai ze vast met 4 st. tapschroeven.

5.1.1 Markeer de minirails; posities op het metalen dak volgens de werktekening, en gebruik het touwtje om ervoor te zorgen dat ze worden uitgelijnd.

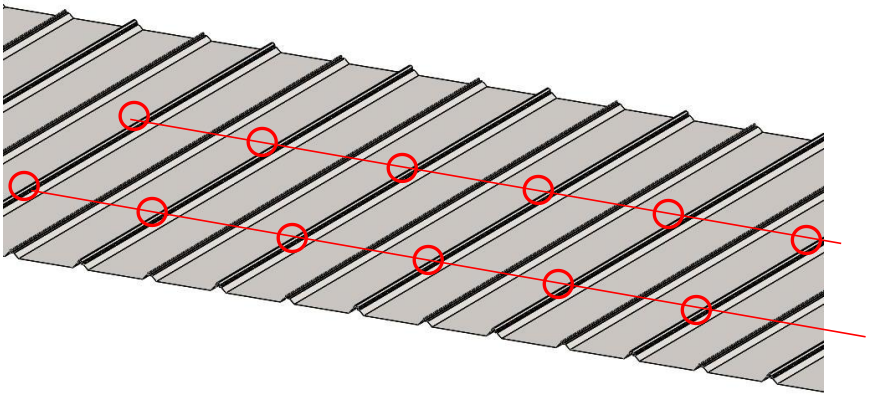

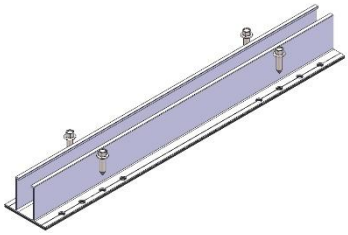

ST6.3×25 schroef x 4st
rubber stootkussen x1

Mini Rail

5.1.2 Bevestig de minirail op het metalen dak,en kruis 2 ribben:

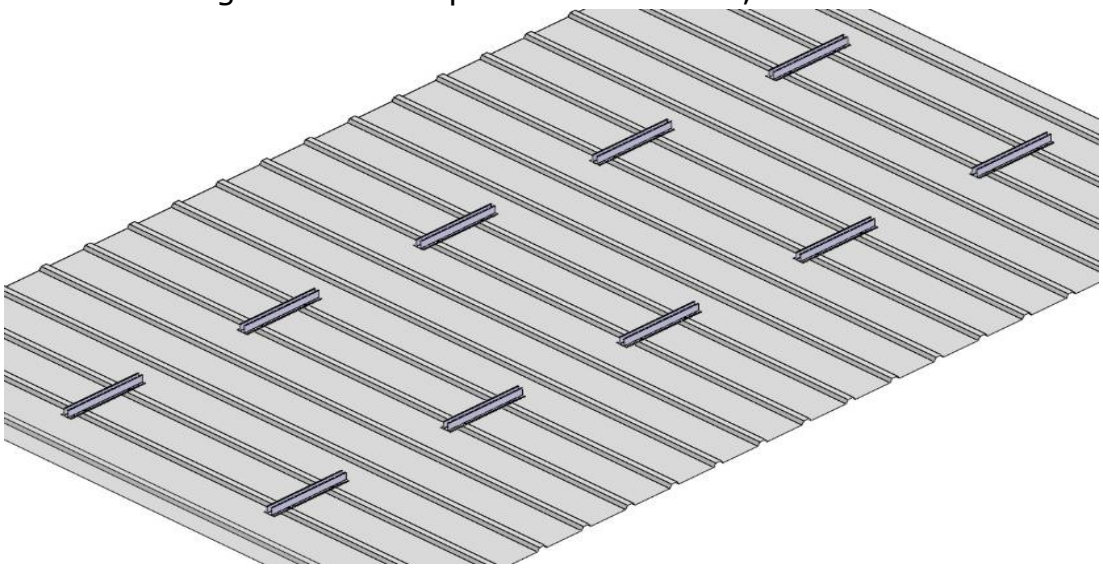

## 5.2 Installeer de zonnepanelen

Plaats de zonnemodules op minirails volgens de winkel tekening, en bevestig de panelen met eind- en middenklemmen.

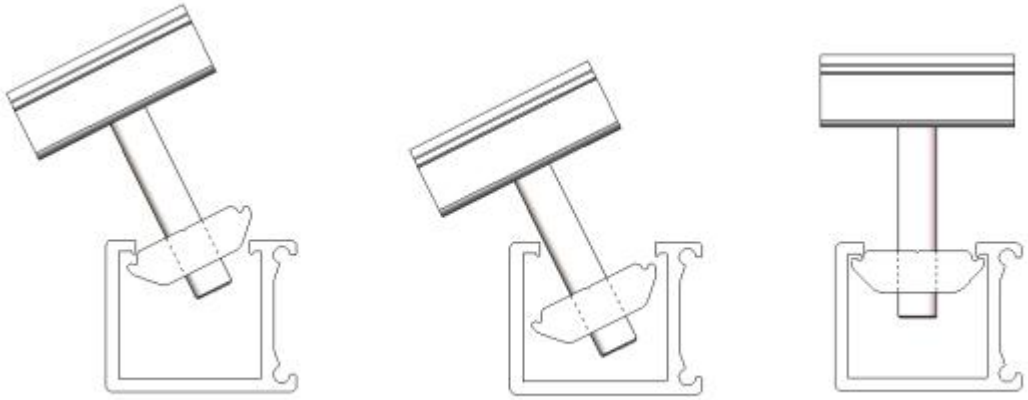

Figuur - 1

5.2.1 Monteer de aardingsklem onder de eindklem, kantel vervolgens de railmoer van de eindlamp in het kanaal van de minirail. Plaats het eerste paneel op de minirail en zet het vast met eindklem en aardingsklem. De pennen van de aardingsklem moeten zowel in het paneelframe als in de minirail steken.

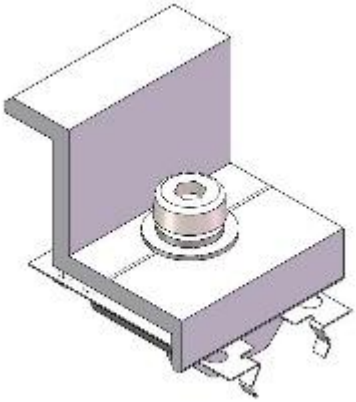

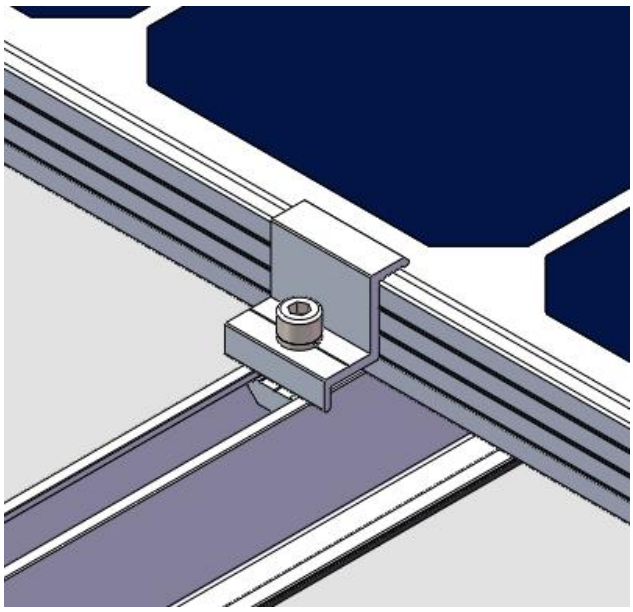

5.2.2 Monteer de aardingsklem onder de middenklem, en kantel de spoorstaafmoer van de middenklem in het minirailkanaal en dicht bij het eerste paneel, plaats vervolgens het tweede paneel op dezelfde minirail en bevestig 2 panelen met middenklem en aardingsklem. De pennen van de aardingsklem moeten zowel in het paneelframe als in de minirail steken.

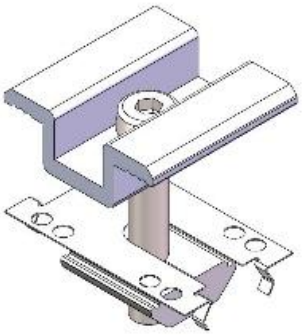

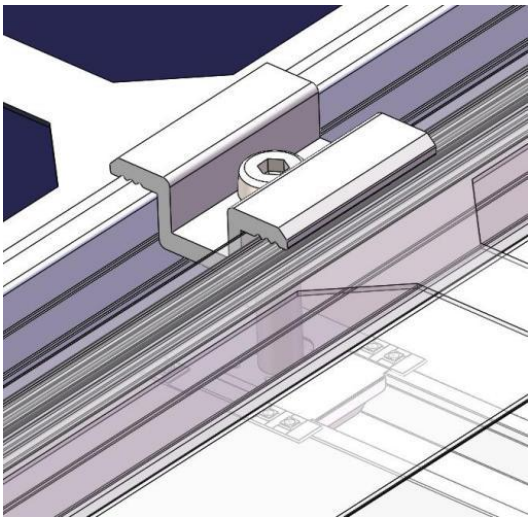

Installeer de overige panelen volgens bovenstaande stappen.

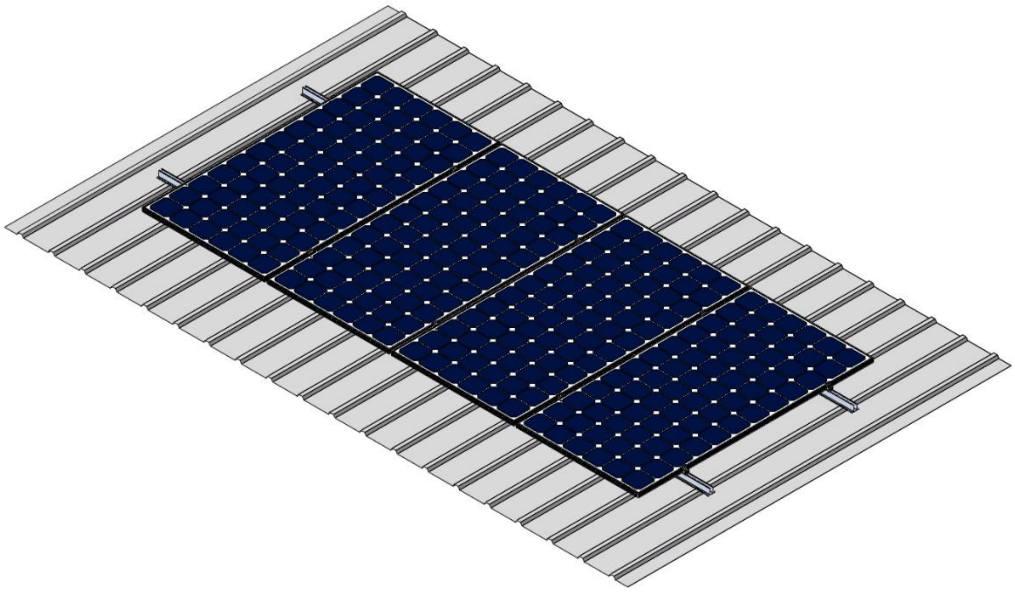

## 5.3 Installeer de aardingslip (sla deze stap over indien niet nodig)

5.3.1 Installeer de aardingslip op de laatste minirail.

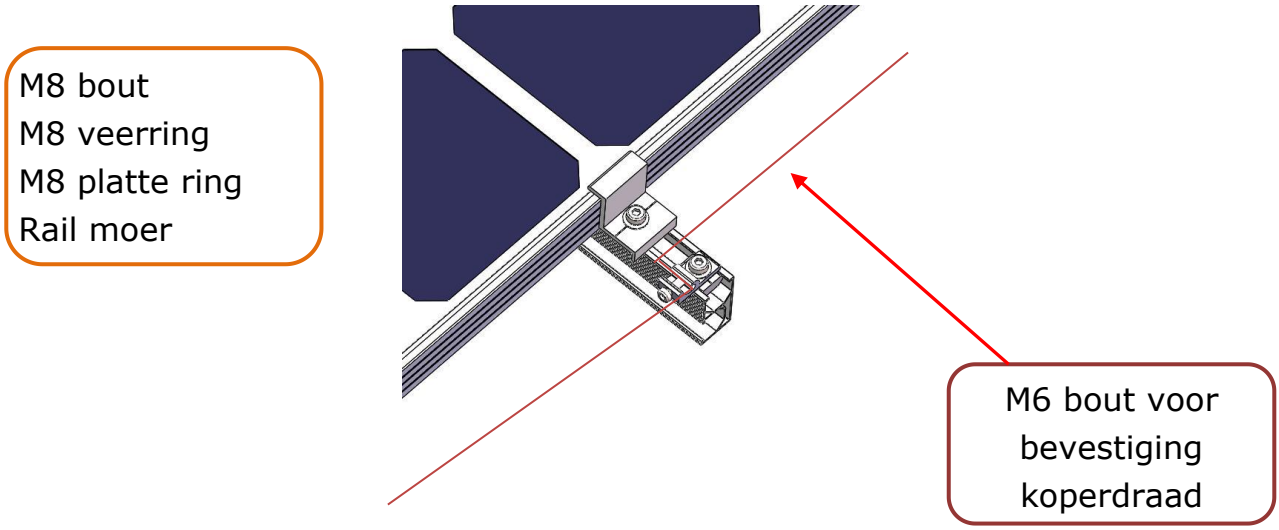


5.3.2 Verbind elk paneel met de koperdraad door de aardingsnokken en draai de M6x16 bout vast.

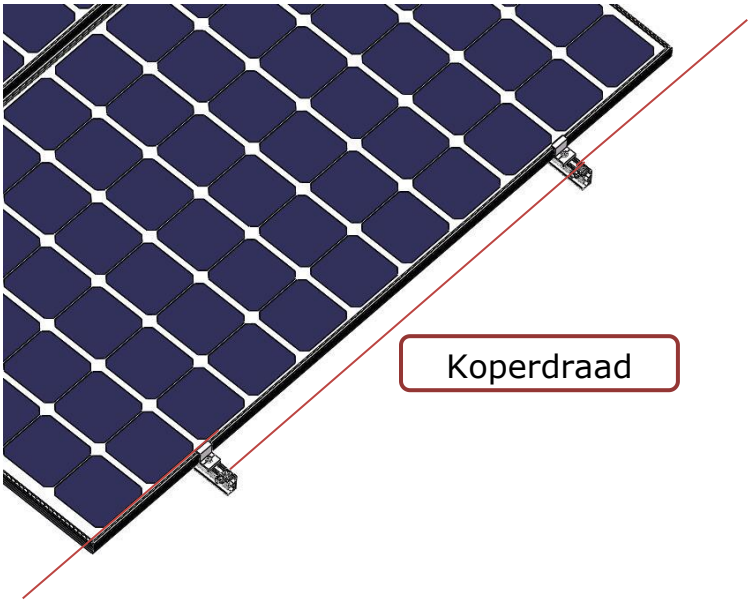

# 5.4 Aanzichten na installatie

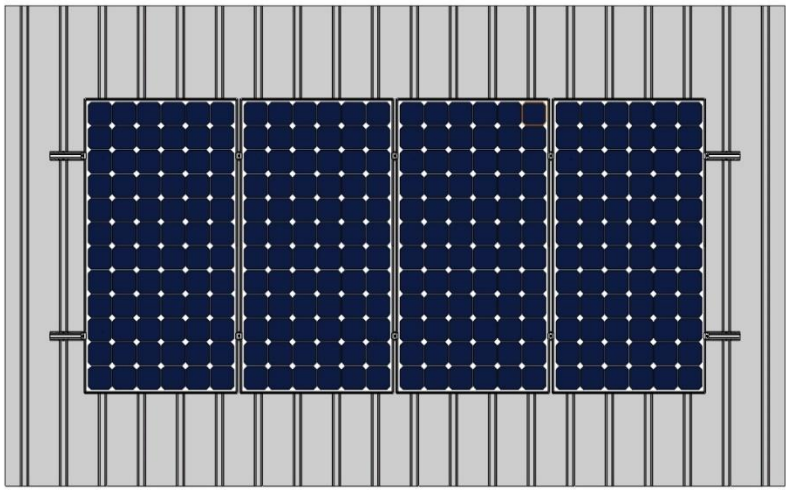

Bovenaanzicht

Zijaanzicht

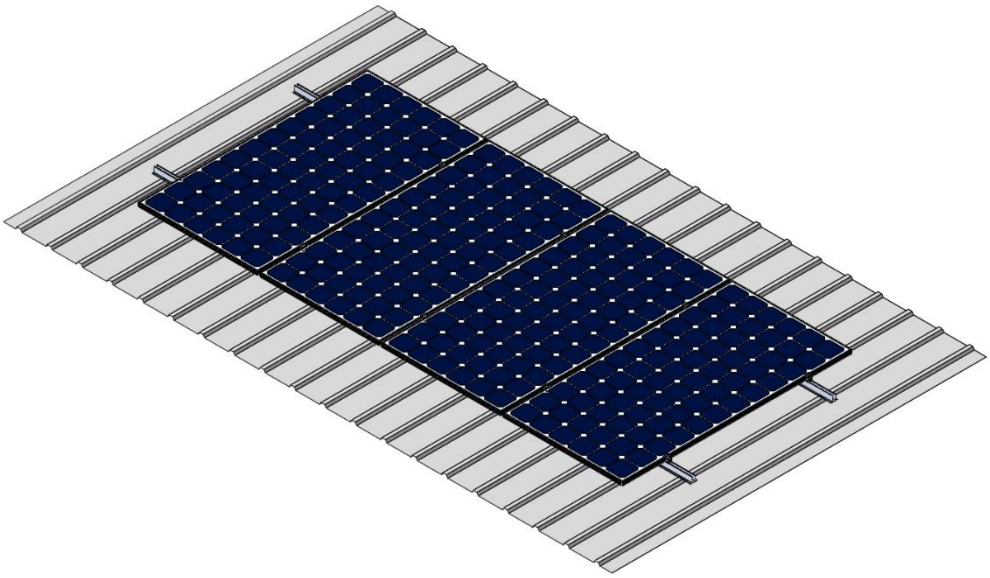

Algemeen aanzicht

# VI. Mededeling

### 6.1 Technische installatieafmetingen Opmerkingen

Alle afmetingen moeten gebaseerd zijn op de specifieke werktekening. Deze installatiehandleiding is alleen bedoeld om de installatiemethode van het product te beschrijven.

### 6.2 Installatie van roestvast stalen bevestigingsmiddelen Opmerkingen

Omdat roestvast staal een goede vervormbaarheid heeft die wezenlijk verschilt van koolstofstaal; onjuist gebruik van roestvast staal zal ertoe leiden dat bouten en moeren niet kunnen worden vastgeschroefd. Dat wil zeggen, "vastlopen" is algemeen bekend als "vastlopen". Het voorkomen van vastlopen omvat voornamelijk de volgende aspecten:

2.1 Vermindering van de wrijvingscoëfficiënt

(1) Zorg ervoor dat het schroefdraadoppervlak schoon is (b.v. vrij van zand en zanden);

(2) Het wordt aanbevolen het oppervlak tijdens de installatie met waterwas of smeermiddel (zoals boter en 40 # olie) te bestrijken.

2.2 De juiste installatie:

(1) De schroefdraad moet loodrecht op de as van de schroefdraad worden gedraaid, niet kantelen;

(2) Bij het aandraaien moet de kracht uniform zijn en mag het aandraaimoment de voorgeschreven veilige koppelwaarde niet overschrijden.

(3) Kies zoveel mogelijk voor een momentsleutel of dopsleutel, vermijd het gebruik van een beweegbare sleutel of een elektrische sleutel; probeer bij gebruik van een elektrische sleutel ook de snelheid te verlagen.

(4) Vermijd gebruik onder hoge temperatuur, draai niet snel bij gebruik, vermijd vastlopen veroorzaakt door de snelle stijging van temperatuur; (bijv. gebruik van elektrische moersleutel, enz.)



Nederlandse vertaling. Raadpleeg bij twijfel de oorspronkelijke handleiding.